Имитатор комплексных нагрузок на 125 W

CIS-125

Имитатор комплексных нагрузок CIS-125 предназначен для имитации характеристик комплексного сопротивления 5-метровой штыревой антенны. Он предназначен для проверки Согласующих устройств в диапазоне частот 1.5–30 МГц с максимальной входной мощностью 125 Вт.

Рабочий диапазон CIS-125 разделен на 7 полос. Переключение осуществляется в ручном режиме или автоматическом.

Эквивалент позволяет тестировать передающие и согласующие устройства без излучения ВЧ мощности.

Основные технические характеристики

Диапазоны частот	1.5–5.0 МГц; 5.0–8.0 МГц; 8.0–10 МГц; 10–13 МГц; 13–17 МГц; 17–21 МГц; 21–30 МГц
Входная мощность	менее 125 Вт (непрерывная)
Сопротивление нагрузки	50 Ом 125 Вт
ВЧ соединение (Вход)	Проходной изолятор и терминал заземления
(Выход)	Разъем N-типа
Управление	Ручное Автоматическое, интерфейс RS-232
Напряжение питания	90-240VAC Поставляется с AC адаптером
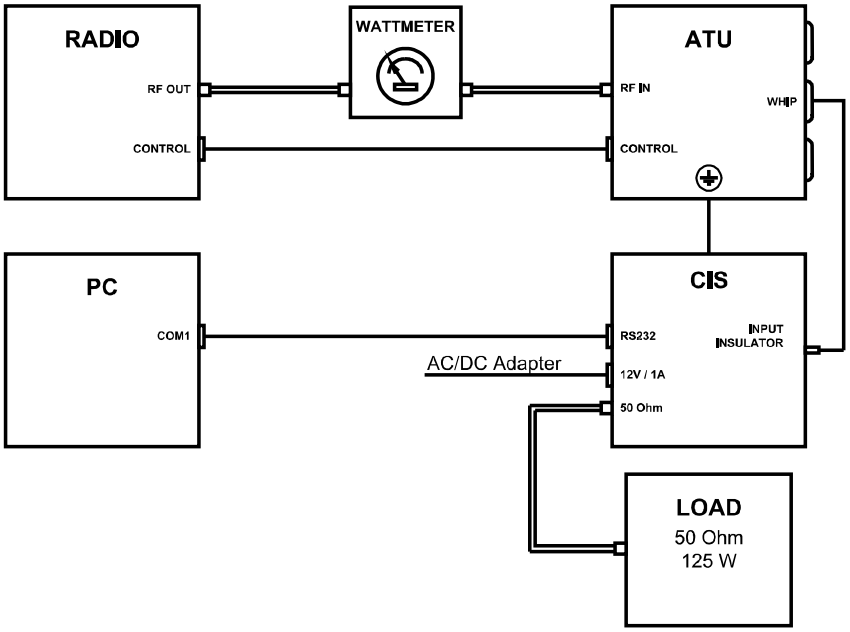
Схема подключения CIS-125